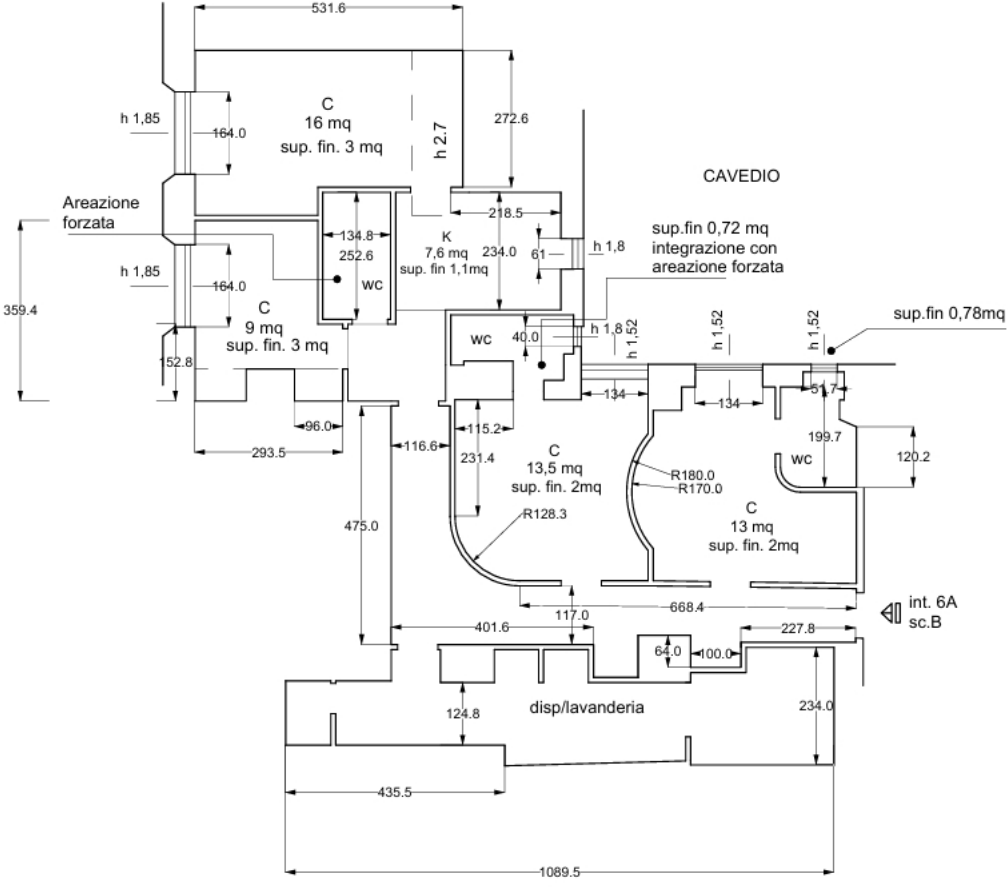

STATO PROGETTO
destinazione RESIDENZA
H 3,15 mt